L1 PRO8
PORTABLE LINE ARRAY SYSTEM

L1 Mix App

Mobiles Endgerät nicht enthalten,
Abbildung nicht maßstabsgetreu

Produktübersicht

Als das portabelste L1 Pro System ist das L1 Pro8 Portable PA-System jederzeit und überall einsatzbereit. Das C-förmige Articulated Line Array mit acht Treibern sorgt für eine horizontale Klangabdeckung von 180°, die das L1 Pro8 zum idealen Begleiter für Auftritte an kleinen Veranstaltungsorten wie Cafés macht. Der integrierte Subwoofer mit RaceTrack-Treiber sorgt für kraftvolle Bässe in kompakter Form. Das ebenfalls eingebaute Mehrkanal-Mischpult bietet EQ-Einstellungen, Halleffekt und Phantomspeisung sowie *Bluetooth*®-Streaming und Zugriff auf die komplette ToneMatch Preset-Bibliothek, während die intuitive L1 Mix App eine umfassende Kontrolle ermöglicht – kabellos per Smartphone. Dieses ultraportable System wartet mit einer beeindruckenden Kombination aus Spitzenklang und kompakter Größe auf. Das L1 Pro8 ermöglicht sowohl eine einfache Einrichtung als auch überragende Klarheit für Singer/Songwriter und DJs – optimaler Klang bei jedem Auftritt.

Wichtige Merkmale

Ankommen, einrichten, auftreten – so einfach geht das mit dem portabelsten L1 Pro System, ideal für kleine Veranstaltungsorte wie Cafés

Kraftvoller Premium-Klang mit gleichbleibender tonaler Balance für Singer/Songwriter, mobile DJs und viele mehr

Stimmen- und Instrumentenwiedergabe in überragender Klarheit über ein C-förmiges Line Array mit erweitertem Frequenzbereich mit acht 2-Zoll-Articulated-Neodymium-Treibern und breiter horizontaler 180°-Abstrahlung

Mehr Bass in kompakter Form dank des integrierten Subwoofers mit 7″ × 13″-High-Excursion-RaceTrack-Treiber; Leistung wie bei einem herkömmlichen 12-Zoll-Woofer, jedoch mit kleinerer Standfläche

Nur ein Gang vom Fahrzeug zum Veranstaltungsort dank eines modularen, dreiteiligen Systems, das sich einfacher verstauen, transportieren und einrichten lässt

Auswahl unter optimierten System-EQ-Presets für Livemusik, aufgezeichnete Musik und vieles mehr

Einfacher Anschluss verschiedener Audioquellen über das integrierte Mischpult mit zwei 6,35 mm-Klinke-XLR-Combo-Eingängen mit Phantomspeisung, 6,35 mm- und 3,5 mm-Klinke-AUX-Eingängen und *Bluetooth*®-Streaming – sowie beleuchteten Steuerelementen für System-EQ- und ToneMatch Presets, Lautstärke, Klangregelung und Halleffekt

Noch mehr Anschlussmöglichkeiten für Instrumente und andere Audioquellen über den dedizierten ToneMatch Anschluss; ein einziges Kabel für die Stromversorgung und die digitale Audioübertragung zwischen dem System und einem Bose T4S oder T8S Mischpult (optional)

Kabellose Kontrolle mithilfe der L1 Mix App auf dem Smartphone, um Einstellungen direkt anzupassen, den Raum zur Feinabstimmung abzugehen und auf die ToneMatch Bibliothek mit benutzerdefinierten EQ-Presets zuzugreifen

***Bluetooth*®-Audiostreaming in hoher Qualität** über kompatible Geräte

Technische Spezifikationen

Systemleistung	
Modellbezeichnung	L1 Pro8
Systemtyp	Self-powered Line Array mit integriertem Bassmodul und digitalem Drei-Kanal-Mixer
Frequenzgang (-3 dB) [1]	45 Hz bis 16 kHz
Frequenzbereich (-10 dB)	33 Hz bis 18 kHz
Vertikaler Abstrahlwinkel	40°
Vertikaler Beam-Typ	C-förmig
Horizontaler Abstrahlwinkel	180°
Berechneter maximaler SPL bei 1 m, Dauerschalldruckpegel [2]	112 dB
Berechneter maximaler SPL bei 1 m, Peak [2]	118 dB
Trennfrequenz	200 Hz
Treiberbestückung	
Tiefton	1 × RaceTrack-Woofer mit 7″ × 13″
Größe der Tiefton-Schwingspule	2 Zoll
Mittel-/Hochton	8 × 2-Zoll-Articulated-Treiber
Größe der Mittel-/Hochton-Schwingspule	0,75 Zoll
Treiberschutz	Dynamischer Limiter
Verstärker	
Typ	Zweikanal, Class D
Tiefton-Verstärkerkanal	240 W
Mittel-/Hochton-Verstärkerkanal	60 W
Kühlsystem	Konvektionskühlung
Integrierter Mixer	
Kanäle	Drei
Eingänge 1 und 2: Anschlusstyp	XLR-Combo- oder 6,35 mm-Klinkenanschluss (Mikro/Instrument/Line)
Eingänge 1 und 2: Eingangsimpedanz	10 kΩ (XLR); 2 MΩ (Klinke)
Eingänge 1 und 2: Trim	0 dB, 12 dB, 24 dB, 36 dB und 45 dB analoge Verstärkungsstufen, automatisch ausgewählt und durch DSP kompensiert
Eingänge 1 und 2: Gain	-100 dB bis +75 dB (XLR); -115 dB bis +60 dB (Klinke); vom Eingang zum Treiber, Steuerung über Lautstärkeregler
Eingänge 1 und 2: max. Eingangspegel	+10 dBu (XLR); +24 dBu (Klinke)
Eingang 3: Anschlusstyp	3,5 mm-Klinke (stereo-summiert, Line), 6,35 mm-Klinke (Line), *Bluetooth*®-Audio-Streaming
Eingang 3: Eingangsimpedanz	40 kΩ (3,5 mm-Klinke); 200 kΩ (6,35 mm-Klinke)
Eingang 3: Gain	-105 dB bis +50 dB (3,5 mm-Klinke); -115 dB bis +40 dB (6,35 mm-Klinke); vom Eingang zum Treiber, Steuerung über Lautstärkeregler
Eingang 3: max. Eingangspegel	+11,7 dBu (3,5 mm-Klinke); +24 dBu (6,35 mm-Klinke)
ToneMatch: Anschlusstyp	RJ-45-Anschluss für ToneMatch Kabel für die Stromversorgung und die digitale Audioübertragung zwischen dem System und einem T4S/T8S ToneMatch Mischpult (optional)
Ausgang: Anschlusstyp	XLR-Anschluss, Line-Pegel, volle Frequenzbandbreite
Bluetooth-fähig	Ja
Bluetooth-Typen	AAC oder SBC für Audio-Streaming, LE für Systemsteuerung
Regler für Kanal	3 digitale Drehregler
Phantomspeisung	Kanal 1 und 2
LED-Anzeigen	Standby, Kanalparameter, Signal/Übersteuerung, Stummschaltung, Phantomspeisung, ToneMatch, *Bluetooth*-LED, System-EQ

Technische Spezifikationen

Strom	
Netzeingang	100–240 VAC (±15 %, 50/60 Hz)
Eingang: elektrisch	IEC
Einschaltstrom bei erstem Einschalten	15,8 A bei 120 V; 30,1 A bei 230 V
Einschaltstrom nach Unterbrechung des Netzstrombetriebs von 5 s	1,2 A bei 120 V; 19,4 A bei 230 V
Abmessungen, Gewicht	
Farbe	Schwarz
Material des Gehäuses	Standfuß: Stoßfestes Polypropylen
	Erweiterung und Array: Stoßfestes ABS
Material der Abdeckung	Pulverbeschichteter perforierter Stahl
Abmessungen (H × B × T)	2000 × 317 × 456 mm
Versandabmessungen (H × B × T)	950 × 400 × 630 mm
Nettogewicht [3]	17,4 kg
Versandgewicht	21,4 kg
Zubehör (im Lieferumfang enthalten)	Tragetasche für Arrays, IEC-Netzkabel
Optionales Zubehör	L1 Pro8 System Tasche, L1 Pro8 Schutzhülle
Garantiezeit	2 Jahre
Produkt-Teilenummern	
840919-1100	L1 PRO8 PORTABLE LINE ARRAY, 120 V, USA
840919-2100	L1 PRO8 PORTABLE LINE ARRAY, 230 V, EU
840919-3100	L1 PRO8 PORTABLE LINE ARRAY, 100 V, JAPAN
840919-4100	L1 PRO8 PORTABLE LINE ARRAY, 230 V, UK
840919-5100	L1 PRO8 PORTABLE LINE ARRAY, 230 V, AUSTRALIEN
840919-5130	L1 PRO8 PORTABLE LINE ARRAY, 230 V, INDIEN
856989-0110	PREMIUM-TRAGETASCHE, L1 PRO8, SCHWARZ
856990-0110	ABDECKUNG, SUBWOOFER, L1 PRO8, SCHWARZ
845116-0010	TONEMATCH KABEL MONTAGESET, 5,4 M

Fußnoten
(1) Die Berechnung des Frequenzganges und -bereiches erfolgte durch On-Axis Messung in einer reflexionsarmen Umgebung mit empfohlenem Bandpass und EQ.
(2) Maximaler Schalldruckpegel errechnet anhand von Empfindlichkeit und Belastbarkeit, ohne Leistungskomprimierung.
(3) Nettogewicht ohne Tragetasche und Netzkabel.

Anschlüsse und Regler

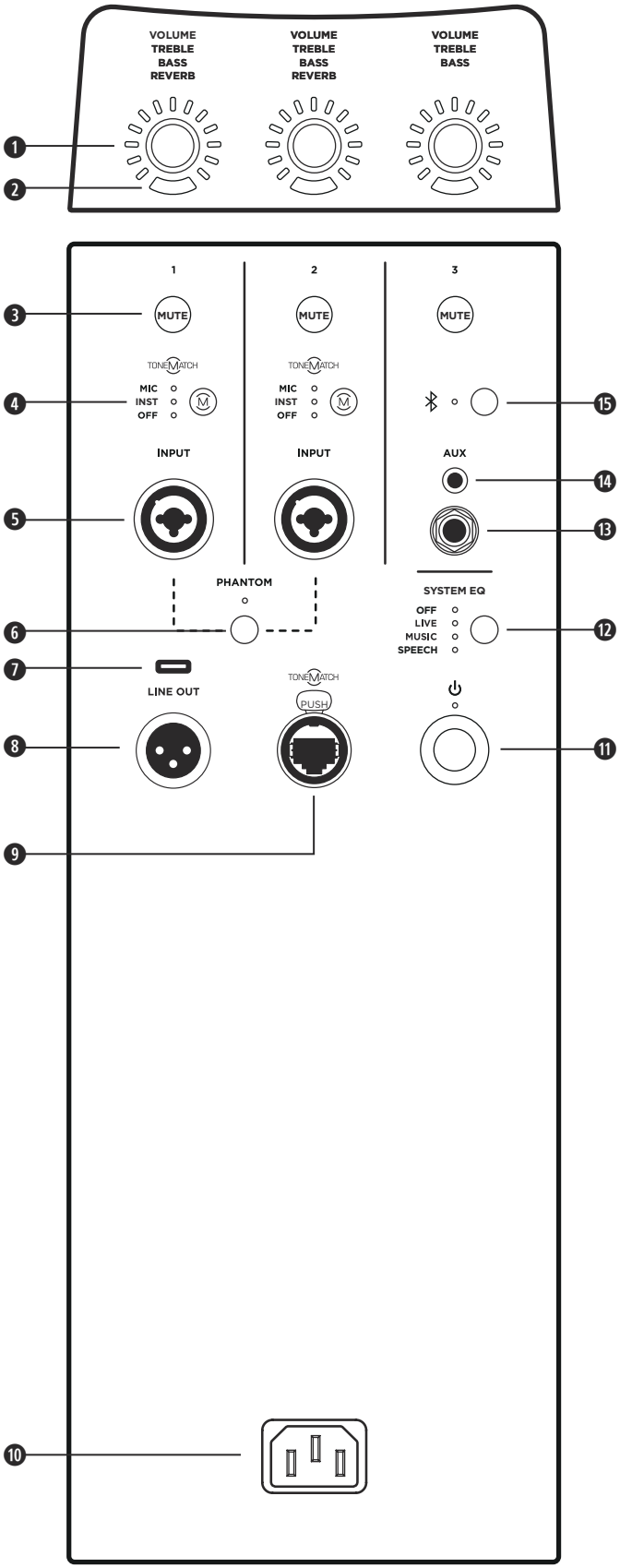

❶ **Kanalparameter-Regler:** Lautstärke-, Höhen-, Bass- oder Halleinstellungen für den gewünschten Kanal anpassen. Zum Umschalten zwischen den Parametern den Regler drücken; zum Anpassen des ausgewählten Parameters den Regler drehen.

❷ **Signal-/Übersteuerungsanzeige:** Die LED leuchtet grün, wenn ein Signal anliegt, und rot, wenn das Signal übersteuert oder wenn die Signalbegrenzung des Systems eintritt. Die Kanal- oder Signallautstärke senken, damit keine Signalübersteuerung oder -begrenzung eintritt.

❸ **Kanalstummschaltung:** Ausgang eines einzelnen Kanals stumm schalten. Mit dieser Taste wird der Kanal stumm geschaltet. Die Taste leuchtet weiß, wenn die Stummschaltung aktiv ist.

❹ **Kanal-ToneMatch-Taste:** ToneMatch Preset für einen einzelnen Kanal festlegen. **MIC** ist für Mikrofone und **INST** für Akustikgitarren vorgesehen. Die entsprechende LED leuchtet weiß, sobald eine Auswahl getroffen wurde.

❺ **Kanaleingang:** Analogeingang zum Anschließen eines Mikrofon- (XLR), Instrumenten- (asymmetrisch) oder Line-Pegel-Kabels (symmetrisch).

❻ **Phantomspeisung:** Mit dieser Taste wird eine Spannung von 48 Volt auf Kanal 1 und 2 angewendet. Die LED leuchtet weiß, wenn die Phantomspeisung eingeschaltet ist.

❼ **USB-Anschluss:** USB-C-Anschluss für den Kundendienst von Bose.
Hinweis: *Dieser Anschluss ist nicht mit Thunderbolt-3-Kabeln kompatibel.*

❽ **XLR-Line-Ausgang:** Den Line-Pegel-Ausgang über ein XLR-Kabel mit einem Sub1/Sub2 oder einem anderen Bassmodul verbinden.

❾ **ToneMatch Anschluss:** Das L1 Pro über ein ToneMatch Kabel mit einem T4S oder T8S ToneMatch Mischpult verbinden.

ACHTUNG: *Nicht mit einem Computer oder einem Telefonnetz verbinden.*

❿ **Netzeingang:** Anschluss für IEC-Netzkabel.

⓫ **Standby-Taste:** Mit dieser Taste wird das L1 Pro eingeschaltet. Die LED leuchtet weiß, wenn das System eingeschaltet ist.

⓬ **System-EQ:** Mit dieser Taste ist es möglich, durch die Master-EQs zu blättern und den geeigneten Master-EQ für das Anwendungsszenario auszuwählen. Die entsprechende LED leuchtet weiß, sobald eine Auswahl getroffen wurde.

⓭ **Klinken-Line-Eingang:** Line-Pegel-Audioquellen über ein 6,35 mm-Klinkenkabel anschließen.

⓮ **AUX-Line-Eingang:** Line-Pegel-Audioquellen über ein 3,5 mm-Klinkenkabel anschließen.

⓯ ***Bluetooth*®-Kopplungstaste:** Kopplung mit *Bluetooth*-fähigen Geräten einrichten. Die LED blinkt blau, wenn sich das L1 Pro im Erkennungsmodus befindet, und leuchtet dauerhaft weiß, wenn ein Gerät für das Streaming gekoppelt ist.

Produktabmessungen

Modulansicht

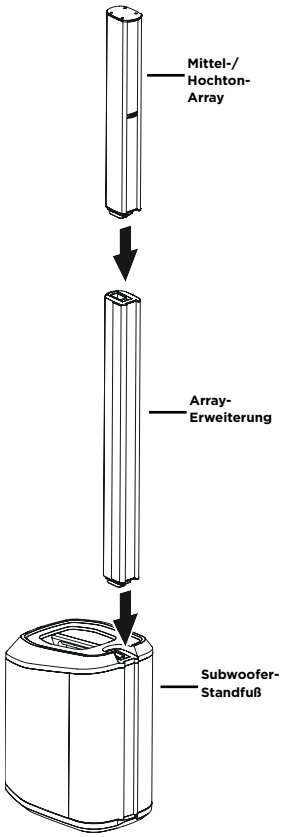

Seitenansicht

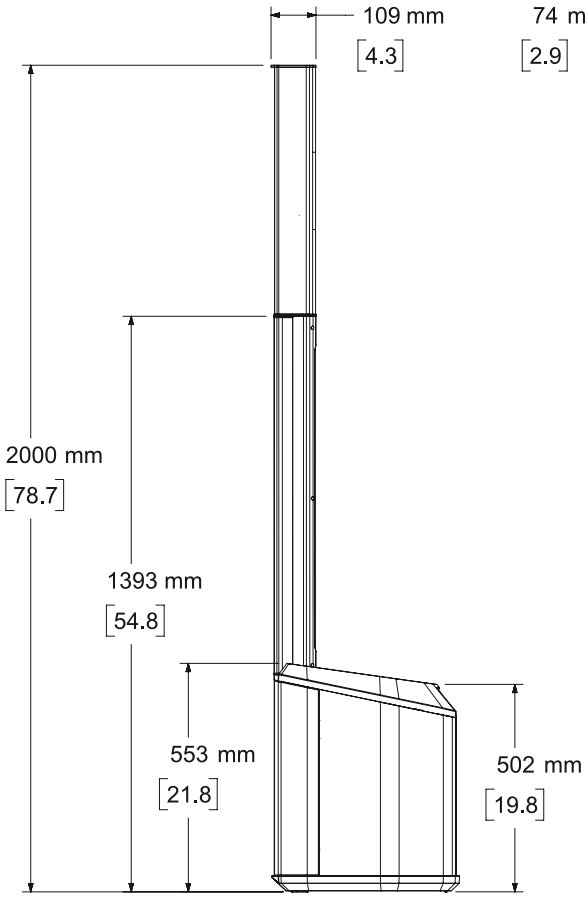

Vorderansicht

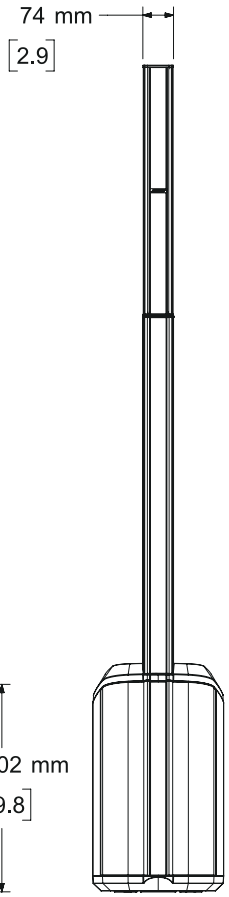

Rückansicht

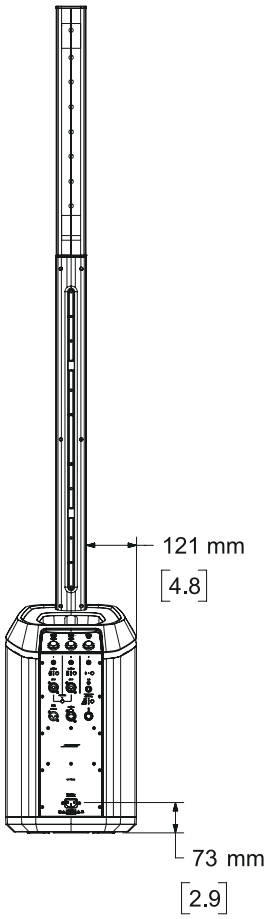

Ansicht von unten

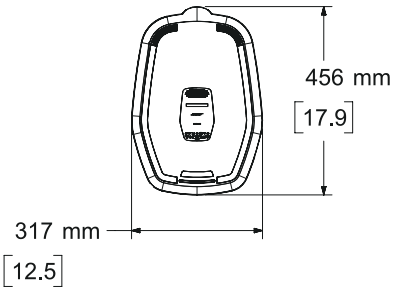

Ansicht von oben

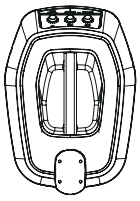

Frequenzgang (auf Achse)

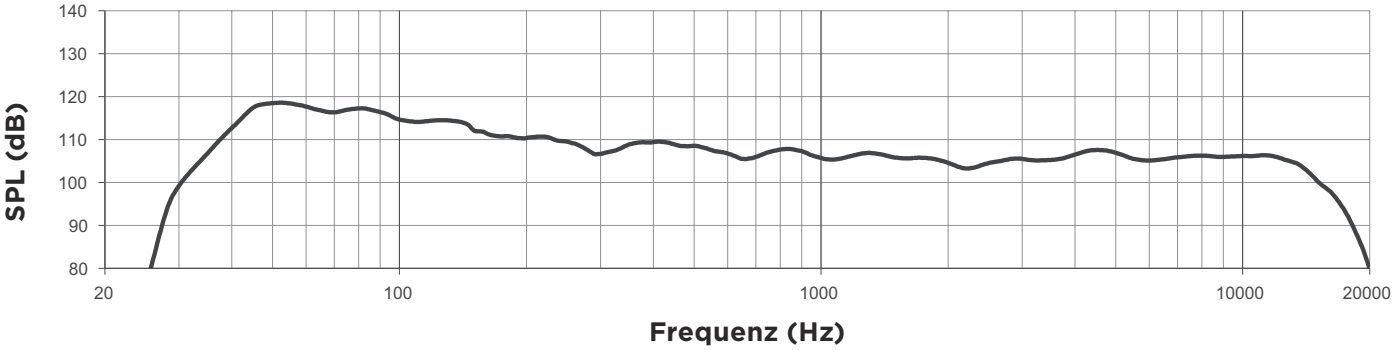

Bündelungsmaß und Q

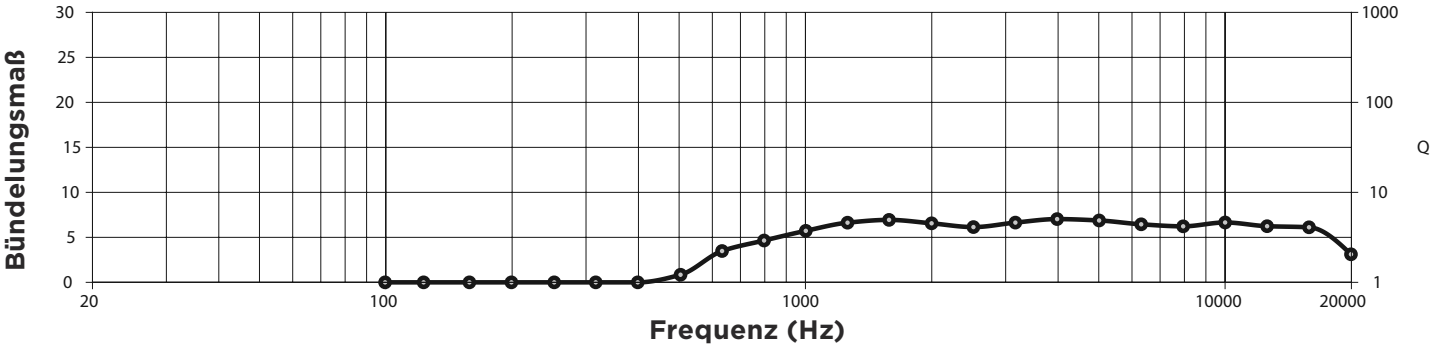

Abstrahlwinkel

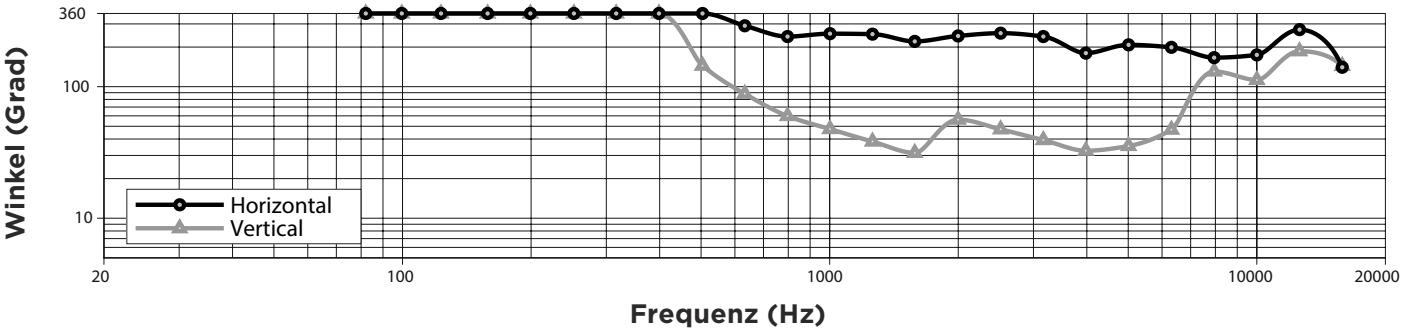

Technische Spezifikationen für Architekten und Ingenieure

Bei dem System handelt es sich um ein tragbares Fullrange-Lautsprechersystem mit mehreren Treibern, interner Leistungsverstärkung und aktiver Equalisierung für verschiedene Betriebsmodi:

Das System besteht aus acht 2-Zoll-High-Excursion-Cricket-Treibern (51 mm), die in einem Curved Articulated Array-Lautsprecher montiert sind, und einem integrierten 7″ × 13″-RaceTrack-Woofer (177 mm × 330 mm) in einem Bassreflexgehäuse. Das Lautsprecher-Array muss in Serie/parallel geschaltet sein.

Der horizontale Abstrahlwinkel des Lautsprechers beträgt 180° und der vertikale Abstrahlwinkel 40°. Der Standfuß des Systems verfügt über ein Belüftungssystem für den Subwoofer. Die Leistungsverstärkung für die Treiber erfolgt über einen integrierten Zweikanalverstärker, der 240 W für den Subwoofer und 60 W für die Mittel-/Hochton-Array-Treiber liefert.

Der integrierte digitale Mixer hat drei Eingänge. Kanal 1 und 2 haben einen 6,35 mm-Klinke-XLR-Combo-Anschluss (Mikro/Instrument/Line) mit Höheneinstellungen, Bassequalisierung und Halleffekten und ermöglichen zudem einen wählbaren Masterausgang-EQ mit Presets für die Wiedergabe von Live-, Musik- und Sprachinhalten. Die Phantomspeisung (48 V) kann über eine Taste aktiviert und deaktiviert werden. Beide Kanäle verfügen über wählbare EQ-Presets für Mikrofon und Instrumente. Kanal 3 hat einen 3,5 mm-Klinkenanschluss (stereo-summiert, Line) und einen 6,35 mm-Klinkenanschluss (Line). Auf Kanal 3 ist zudem *Bluetooth*®-Audio-Streaming mit Advanced Audio Coding (AAC) in hoher Qualität möglich. Eine *Bluetooth*-Kopplungstaste ist vorhanden. Alle drei Kanäle können über eine separate Taste stummgeschaltet werden. Der Ausgangsanschluss des integrierten Mixers ist ein symmetrischer Line-Pegel-XLR-Ausgangsanschluss. Der integrierte Mixer empfängt über einen ToneMatch RJ-45-Anschluss digitale Audiosignale und überträgt über ein ToneMatch Kabel Strom an ein Bose T4S/T8S ToneMatch Mischpult.

Das Gehäuse des Standfußes besteht aus stoßfestem Polypropylen. Die Erweiterung und das Array sind aus stoßfestem ABS gefertigt. Das System hat zwei Betriebsmodi: zusammengeklappt oder mithilfe des Höhenerweiterungsmoduls verlängert.

Im zusammengeklappten Zustand betragen die äußeren Abmessungen des Systems 1160 mm × 317 mm × 456 mm (H × B × T). Im verlängerten Zustand betragen die äußeren Abmessungen des Systems 2000 mm × 317 mm × 456 mm (H × B × T). Das Nettogewicht des Systems liegt bei 17,4 kg.

Der Lautsprecher soll das Bose L1 Pro8 Portable Line Array System sein.

Sicherheitshinweise und gesetzliche Bestimmungen

Das L1 Pro8 Portable Line Array System erfüllt die folgenden Standards:

- DIN EN IEC 62368-1 Einrichtungen für Audio/Video-, Informations- und Kommunikationstechnik - Teil 1: Sicherheitsanforderungen
- Ökodesign-Richtlinie 2009/125/EG für die Festlegung von Anforderungen an die umweltgerechte Gestaltung energieverbrauchsrelevanter Produkte
- Funkanlagenrichtlinie 2014/53/EU
- CAN ICES-3 (B)/NMB-3 (B)
- FCC Teil 15 Class B

Die Bluetooth® Wortmarke und Logos sind eingetragene Marken der Bluetooth SIG, Inc. Jegliche Nutzung dieser Marken durch die Bose Corporation erfolgt unter Lizenz. Bose, L1 und ToneMatch sind Marken der Bose Corporation. Alle anderen Marken sind Eigentum ihrer jeweiligen Inhaber.

Weitere technische Spezifikationen und Anwendungsinformationen finden Sie unter **PRO.BOSE.COM**.
Alle technischen Spezifikationen können ohne Vorankündigung geändert werden. 10/2021